№ 0368635

Жер учаскесінің кадастрлық нөмірі: **14-211-289-018**
Жер учаскесіне уақытша өтеулі жер пайдалану (жалға алу) құқығы 10 жыл (2029 жылғы 25.01 дейін) мерзімге
Жер учаскесінің алаңы: **309.8900 га**
Жердің санаты: **Ауыл шаруашылық мақсатындағы жерлер**
Жер учаскесін нысаналы тағайындау:
ауыл шаруашылығы өндірісін жүргізу үшін
Жер учаскесін пайдаланудағы шектеулер мен ауыртпалықтар: **шектес жер пайдаланушылардың өз жер учаскелеріне өтуі және жүруі үшін сервитут белгіленген**
Жер учаскесінің бөлінуі: **бөлінеді**

Кадастровый номер земельного участка: **14-211-289-018**
Право временного возмездного землепользования (аренды) на земельный участок сроком на 10 лет (до 25.01.2029 года)
Площадь земельного участка: **309.8900 га**
Категория земель: **Земли сельскохозяйственного назначения**
Целевое назначение земельного участка:
для ведения сельскохозяйственного производства
Ограничения в использовании и обременения земельного участка:
установлен сервитут для прохода и проезда смежных землепользователей к своим участкам
Делимость земельного участка: **делимый**

№ 0368635

Жер учаскесінің ЖОСПАРЫ
ПЛАН земельного участка

Учаскенің мекенжайы, мекенжайының тіркеу коды (ол бар болған кезде):
Павлодар облысы, Павлодар ауданы, Кеңес ауылдық округінің аумағы
Адрес, регистрационный код адреса (при его наличии) участка:
Павлодарская область, Павлодарский район, территория Кенесского сельского округа

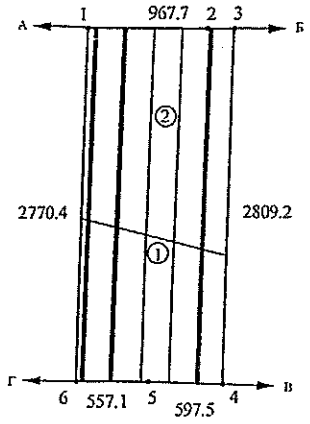

Шектес учаскелерінің кадастрлық нөмірлері (жер санаттары)*:
А-дан Б-ға дейінгі ЖУ 14211273004
Б-дан В-ға дейінгі ЖУ 14211289014
В-дан Г-ға дейінгі ЖУ 14211292021
Г-дан А-ға дейінгі Кенес ауылдық округінің аумағы

Кадастровые номера (категории земель) смежных участков*:
От А до Б: ЗУ 14211273004
От Б до В: ЗУ 14211289014
От В до Г: ЗУ 14211292021
От Г до А: территория Кенесского сельского округа

Бұрылыстар нүктелері № поворотных точек	Сызықтардың өлшемі Меры линий, метр
3-3	202.2

МАСШТАБ 1: 50000

Независимая оценочная компания "Appraisal-EK"
Свидетельство № 00207от 13.07.2018г.