Жоспар шегіндегі бөтен жер учаскелері
Посторонние земельные участки в границах плана

Жоспардағы № на плане	Жоспар шегіндегі бөтен жер учаскелерінің кадастрлық нөмірлері Кадастровые номера посторонних земельных участков в границах плана	Аланы, гектар Площадь, гектар
1	АО «ПРЭК»	0,01
2	Лесополосы	2.04

[illegible] мемлекеттік корпорациясы» коммерциялық [illegible] Павлодар облысы бойынша филиалының жер кадастры және [illegible] бойынша Павлодар [illegible] бөлімімен жасалды

Настоящий акт [illegible] Павлодарского района по регистрации и земельному [illegible] общества «Государственная корпорация [illegible] по Павлодарской области

[illegible] Букисова

[illegible]

Место печати

[illegible] 24 [illegible]

[illegible] № [illegible] [illegible]

[illegible]

Ескерту:

*Шектеулі сипаттағы жоғарыдағы жер учаскеліне сәйкестендіру [illegible] дәлінсіз

Примечание

*Описание смежести действительно на момент изготовления [illegible] документа на земельный участок

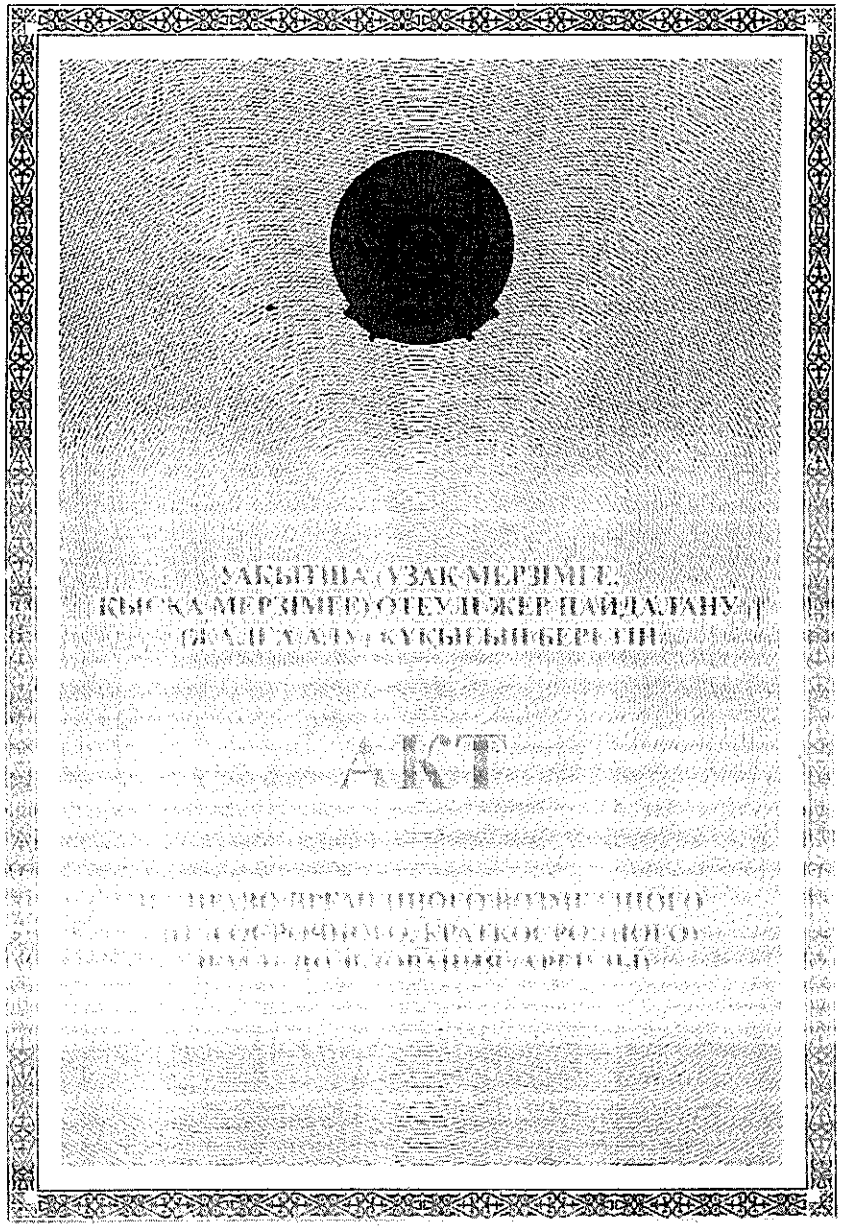
УАҚЫТША (УЗАҚ МЕРЗІМГЕ, ҚЫСҚА МЕРЗІМГЕ) ОТЕУЛІ ЖЕР ПАЙДАЛАНУ (ЖАЛҒА АЛУ) ҚҰҚЫҒЫН БЕРЕТІН
АКТ
[illegible]

№ 0402273

Жер учаскесінің кадастрлық нөмірі: **14-211-287-027**
Жер учаскесіне уақытша өтеулі жер пайдалану (жалға алу) құқығы 10 жыл (2030 жылғы 17.04. дейін) мерзімге
Жер учаскесінің алаңы: **153.8900 га**
Жердің санаты: **Ауыл шаруашылық мақсатындағы жерлер**
Жер учаскесін нысаналы тағайындау:
ауыл шаруашылығы өндірісін жүргізу үшін
Жер учаскесін пайдаланудағы шектеулер мен ауыртпалықтар:
шектес жер пайдаланушылардың өз жер учаскелеріне өтуі және жүруі үшін сервитут белгіленген.
Жер учаскесінің бөлінуі: **бөлінеді**

Кадастровый номер земельного участка: **14-211-287-027**
Право временного возмездного землепользования (аренды) на земельный участок сроком на 10 лет (до 17.04.2030 года)
Площадь земельного участка: **153.8900 га**
Категория земель: **Земли сельскохозяйственного назначения**
Целевое назначение земельного участка:
для ведения сельскохозяйственного производства
Ограничения в использовании и обременения земельного участка:
установлен сервитут для прохода и проезда смежных землепользователей к своим земельным участкам
Делимость земельного участка: **делимый**

№ 0402273

Жер учаскесінің ЖОСПАРЫ
ПЛАН земельного участка

Учаскенің мекенжайы, мекенжайының тіркеу коды (ол бар болған кезде):
Павлодар облысы, Павлодар ауданы, Кеңес ауылдық округінің аумағы
Адрес, регистрационный код адреса (при его наличии) участка: **Павлодарская область, Павлодарский район, территория Кенесского сельского округа**

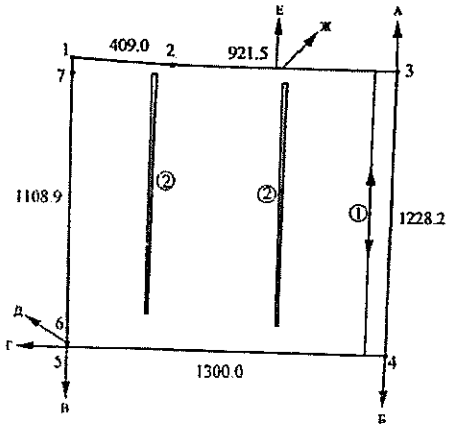

Шектесу учаскелерінің кадастрлық нөмірлері (жер санаттары)*:
А-дан Б-ға дейін: ЖУ 14211288002
Б-дан В-ға дейін: ЖУ 14211287008
В-дан Г-ға дейін: Кенес ауылдық округінің босалқы жерлер
Г-дан Д-ға дейін: ЖУ 14211287023
Д-дан Е-ға дейін: Кенес ауылдық округінің босалқы жерлер
Е-дан Ж-ға дейін: ЖУ 14211288016
Ж-дан А-ға дейін: Кенес ауылдық округінің босалқы жерлер

Кадастровые номера (категории земель) смежных участков*:
От А до Б: ЗУ 14211288002
От Б до В: ЗУ 14211287008
От В до Г: Земли запаса Кенесского сельского округа
От Г до Д: ЗУ 14211287023
От Д до Е: Земли запаса Кенесского сельского округа
От Е до Ж: ЗУ 14211288016
От Ж до А: Земли запаса Кенесского сельского округа

Бұрыштар мүнтелері № поворотных точек	Сызықтардың ұзындығы Меры линий, метр
5-6	21.5
7-1	108.5

МАСШТАБ 1: 25000

20